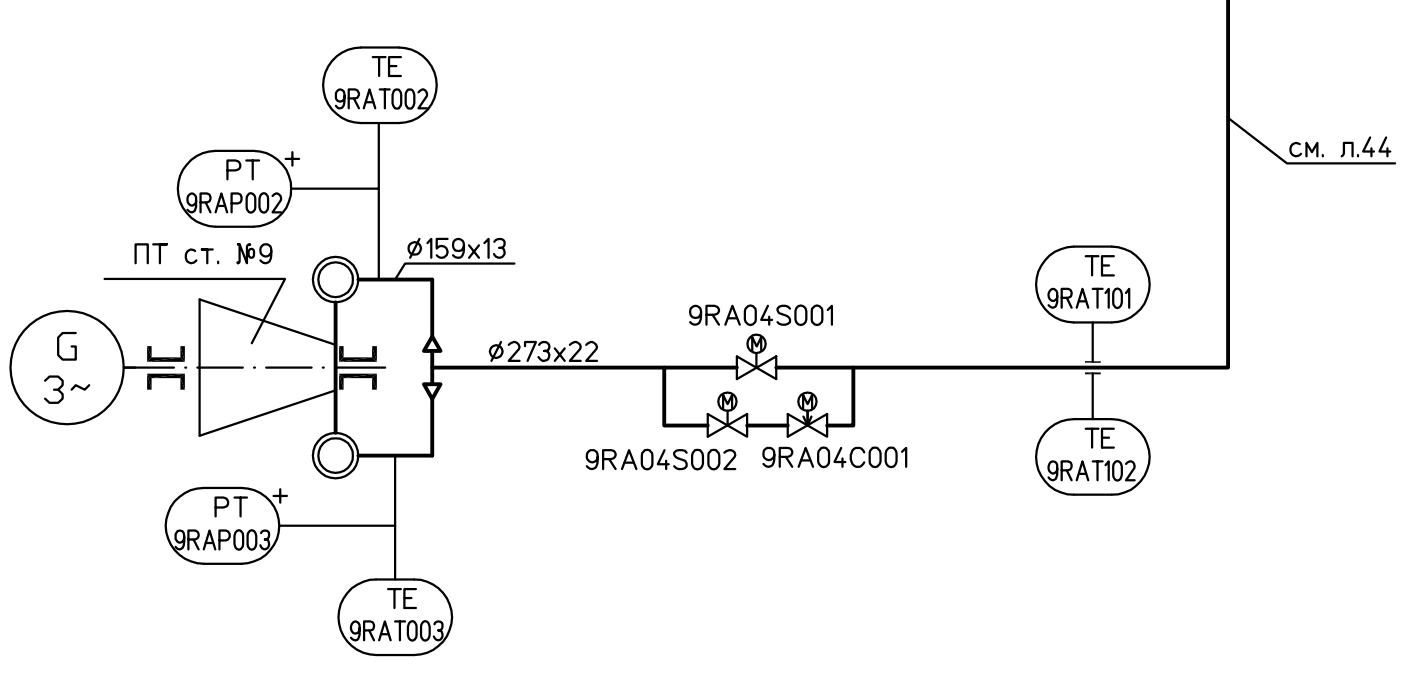

Взам. инв. №	
Подпись и дата	
Инв. № подл.	83547

Изм.	Кол.уч.	Лист	№док.	Подп.	Дата	1350.12.38А-30UHJ-1600-TD			
						Объекты III очереди строительства ЗАО СГК (ТЭЦ)			
Н. контр.		Михеев				Трубопроводы машзала БВД в осях 16-28 в рядах А-В и внутристанционные трубопроводы	Стадия	Лист	Листов
ГИП		Гладиков					р	4	
Нач. отдела		Волков				Паропровод турбины ст.№9. Технологическая схема.	ОТКРЫТОЕ АКЦИОНЕРНОЕ ОБЩЕСТВО ИНСТИТУТ ТЕПЛОЭЛЕКТРОПРОЕКТ НИЖНИЙ НОВГОРОД		
Проверил		Шкитилева							
Разработал		Сапонджян							

Формат А3